男子シングルスA（ 6月 16日）

A 9:00	1	後藤	（FAB）
	2	植村	（キャスパー）
	3	天野	（STC）
	4	石谷	（ブルーサンダー）
B 9:00	5	今川	（三田硬式）
	6	秋本	（キャスパー）
	7	若柳	（三菱電機）
C 9:00	8	安永	（三菱電機）
	9	田島	（フラワー）
	10	岡本	（NAS）
D 9:00	11	徳永	（FAB）
	12	峯山	（STC）
	13	佐々野	（フォーティラブ）
E 9:00	14	川上	（FAB）
	15	畑	（ミルキー）
	16	石川	（ラット20）
F 9:00	17	中野	（PAL）
	18	坂口	（ウッディ）
	19	内田	（フラワー）

G 9:00	20	鵜飼	（ライズアップ）
	21	齋藤	（三田硬式）
	22	加藤	（ブルーサンダー）
H 9:00	23	上辻	（キャスパー）
	24	瀬戸	（STC）
	25	中田	（ライズアップ）
I 9:00	26	笈西	（ミルキー）
	27	井上	（ウッディ）
	28	濱松	（三菱電機）
J 9:00	29	小網	（三菱電機）
	30	前北	（PAL）
	31	住田	（デスデ）
K 9:00	32	今西	（ブルーサンダー）
	33	田口	（FAB）
	34	田中	（ウッディ）
L 9:00	35	石橋	（ブルーサンダー）
	36	東井	（STC）
	37	岡沢	（ミルキー）
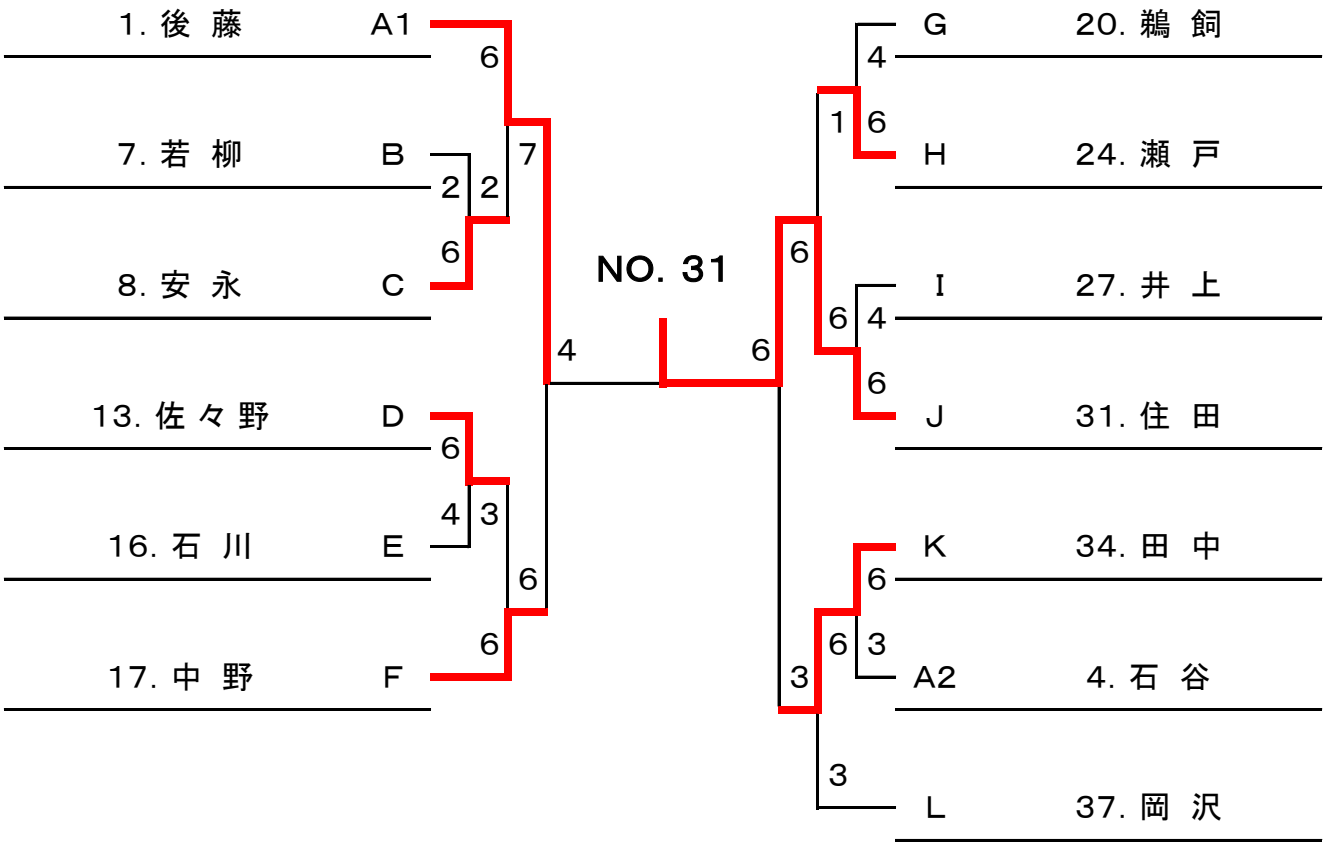
シードはありません。