男子シングルスA （ 11月 23日）

A	1	藤田	（フリー）
	2	大東	（ウッディ）
	3	植村	（キャスパー）
9:00	4	石川	（フリー）

B	5	瀬戸	（STC）
	6	田口	（FAB）
9:00	7	齋藤	（三田硬式）

C	8	徳永	（FAB）
	9	東井	（STC）
9:00	10	上辻	（キャスパー）

D	11	井上	（ウッディ）
	12	末永	（フリー）
9:00	13	天野	（STC）

E	14	岸本	（C&D）
	15	石谷	（ブルーサンダー）
9:00	16	今川	（三田硬式）

F	17	西谷	（ATC）
	18	秋本	（キャスパー）
9:00	19	今西	（ブルーサンダー）

G	20	川上	（FAB）
	21	佐々野	（フォーティラブ）
	22	峯山	（STC）
9:00	23	木本	（ウッディ）
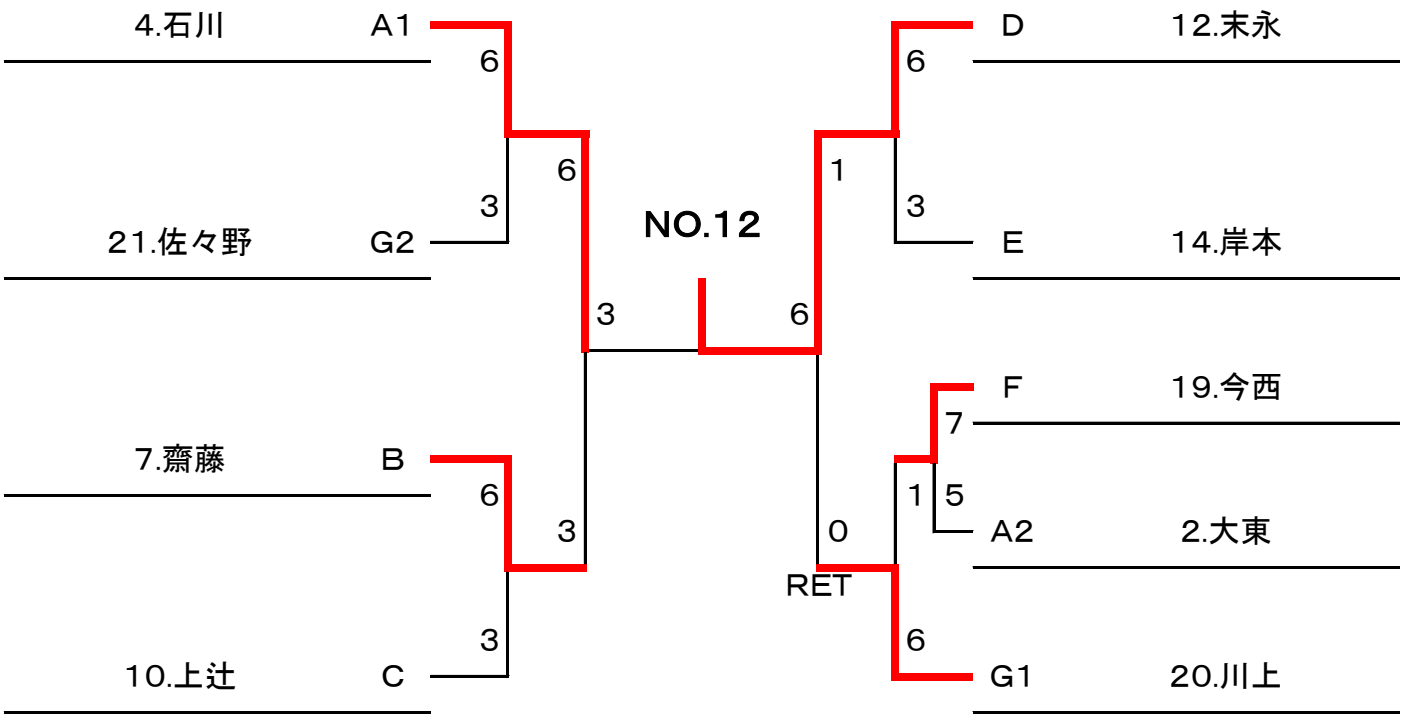
シードはありません。