女子ダブルスC （ 5月20日）

A 9:00	1	小林・松原（C＆D・C＆D）
	2	八木・尾崎（NAS・NAS）
	3	中山・栄（SKY・SKY）
	4	伊東・井畑（サンテック・サンテック）
B 10:00	5	中・茶屋（P－Club・P－Club）
	6	岡・三澤（STC・STC）
	7	下地・山川（NAS・NAS）
C 10:30	8	上山・池田（P－Club・P－Club）
	9	森内・西森（ライズアップ・NAS）
	10	津田・中村（SKY・SKY）
D 10:30	11	松田・高岡（PAL・PAL）
	12	辻尾・下川（C＆D・C＆D）
	13	竹内・佐保（P－Club・NAS）

E 10:30	14	中元・太田（NAS・STC）
	15	本岡・柏原（P－Club・P－Club）
	16	藤本・井上（サンテック・ライズアップ）
F 10:00	17	大和・上芝（NAS・NAS）
	18	岩田・別所（SKY・SKY）
	19	奥西・奥西（P－Club・P－Club）
G 10:00	20	佐々木・勇崎（NAS・NAS）
	21	久山・前原（うきうき・うきうき）
	22	山崎・浜野（PAL・ステップワン）
H 10:00	23	杉山・長岡（NAS・NAS）
	24	野村・日尾（ライズアップ・ライズアップ）
	25	中本・中本（P－Club・P－Club）
I 9:00	26	矢鍋・大林（三田硬式・三田硬式）
	27	西山・達富（C＆D・C＆D）
	28	小谷・里井（NAS・NAS）
	29	荒濱・田路（サンテック・STC）
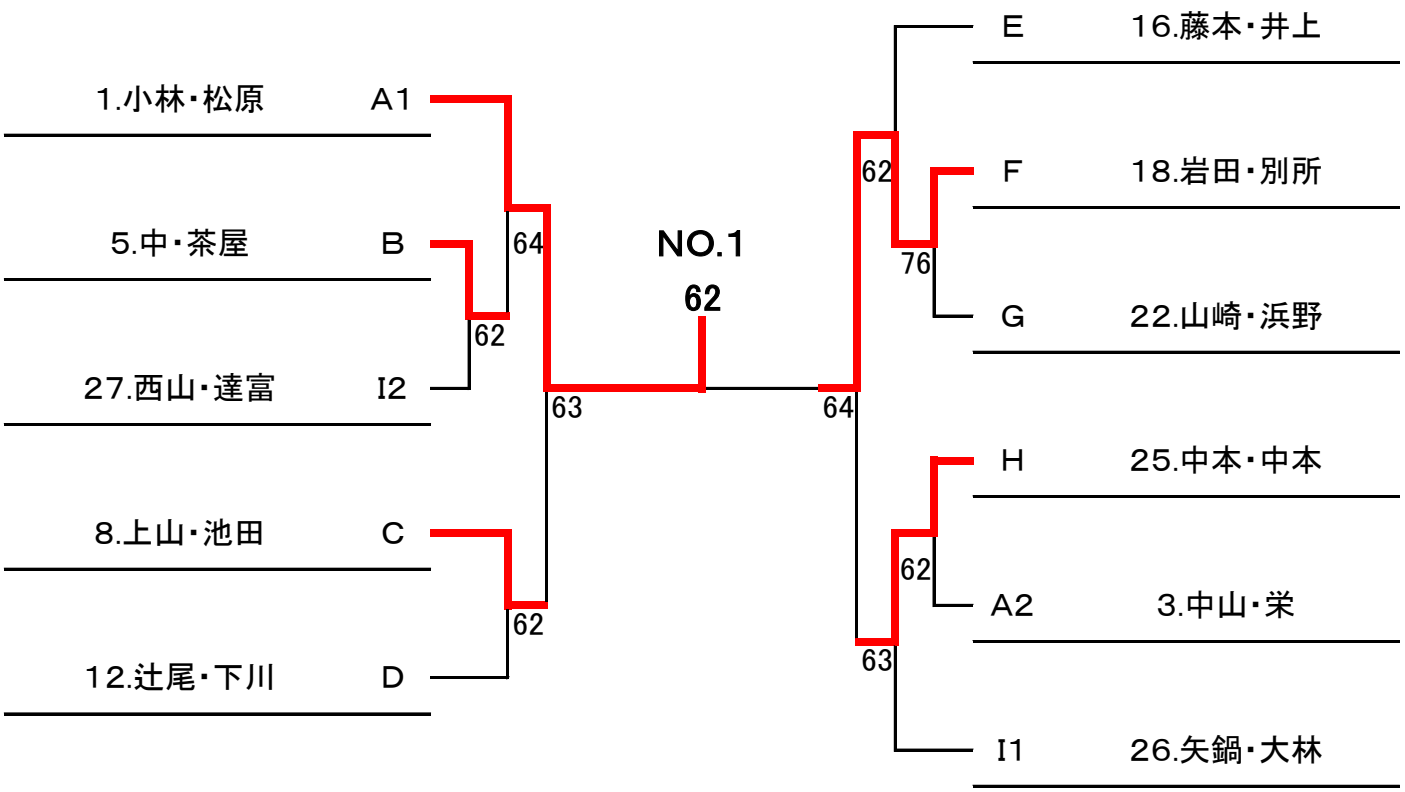
シードはありません。