# ミックスダブルスS （ 4月22日)（ 6月24日）

| | | |
|---|---|---|
| A 10:30 | 1 | 小池・吉原（NMP・NMP） |
| | 2 | 井上・小野（ウッディ・フラワー） |
| | 3 | 西村・中村（キャスパー・キャスパー） |
| | 4 | 堀江・堀江（フラワー・フラワー） |
| B 10:30 | 5 | 前・横本（フラワー・フラワー） |
| | 6 | 鵜飼・本田（ライズアップ・ライズアップ） |
| | 7 | 徳永・波野（FAB・ATC） |
| C 11:00 | 8 | 中筋・中筋（フラワー・フラワー） |
| | 9 | 梅崎・塩野（C&D・NAS） |
| | 10 | 岩﨑・岩﨑（FAB・FAB） |
| D 11:00 | 11 | 日笠・日笠（フラワー・フラワー） |
| | 12 | 香川・香川（三菱電機・三菱電機） |
| | 13 | 坂口・辻村（ウッディ・ウッディ） |

| | | |
|---|---|---|
| E 11:00 | 14 | 芝谷・西山（ライズアップ・ライズアップ） |
| | 15 | 伊藤・伊藤（フラワー・フラワー） |
| | 16 | 森川・森川（ウッディ・ウッディ） |
| F 11:00 | 17 | 中馬・吉田（FAB・FAB） |
| | 18 | 加藤・加藤（フラワー・フラワー） |
| | 19 | 今井・戸田（ジョイント・ジョイント） |
| G 10:30 | 20 | 野崎・野崎（フラワー・フラワー） |
| | 21 | 若林・倉橋（ウッディ・ウッディ） |
| | 22 | 中野・冨岡（FAB・FAB） |
| H 10:30 | 23 | 中田・中田（デスデ・デスデ） |
| | 24 | 仲西・山田（三田硬式・三田硬式） |
| | 25 | 河田・河田（フラワー・フラワー） |
| | 26 | 南・南（岩田特戦隊・PAL） |
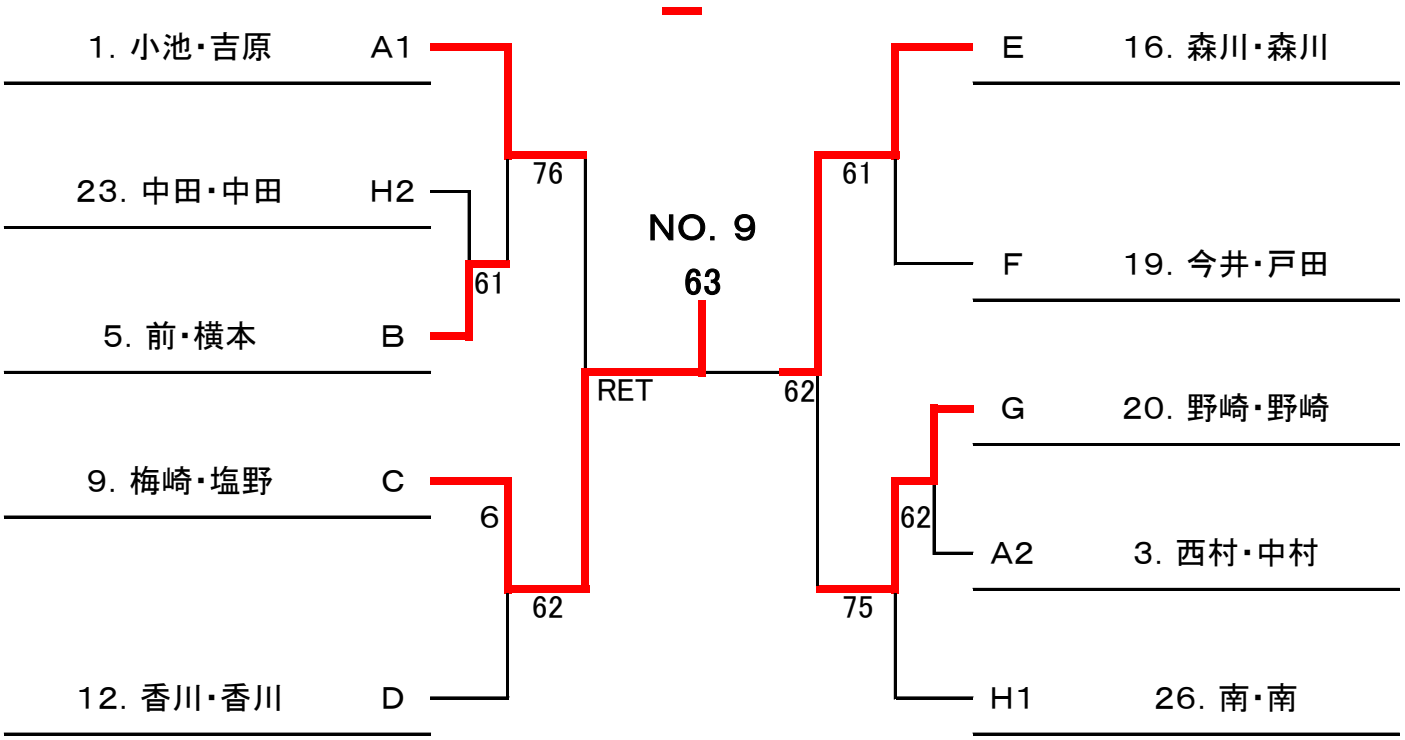
第1シードは　1の小池・吉原
第2シードは　23の中田・中田
第3シードは　14の芝谷・西山
第4シードは　11の日笠・日笠