13才以下女子 （ 9月 2日）

A 9:00	1	森田 真帆	（ L A Z O ）
	2	美馬 直	（三田学園中学校）
	3	宮崎 明莉	（ A T C ）
	4	越野 ひなた	（三田学園中学校）

C 9:00	8	木村 奏	（三田学園中学校）
	9	岡橋 杏奈	（ A T C ）
	10	小池 明日香	（三田学園中学校）

B 9:00	5	西垣 桃花	（三田学園中学校）
	6	矢野 葵	（ A T C ）
	7	安川 千尋	（三田学園中学校）

D 9:00	11	武村 夢美	（ A T C ）
	12	古結 南帆	（三田学園中学校）
	13	田中 美帆	（ A T C ）

第1シード	森田 真帆	（ L A Z O ）
第2シード	武村 夢美	（ A T C ）

＜決勝リーグ戦＞

	A1森田真帆	B1矢野 葵	C1岡橋杏奈	D1武村夢美	A2宮崎明莉	勝 敗	順位
A1 森田真帆（ L A Z O ）		2－6	6－0	6－2	7－5	3勝1敗	2位
B1 矢野 葵（ A T C ）	6－2		6－1	7－6	6－4	4勝0敗	1位
C1 岡橋杏奈（ A T C ）	0－6	1－6		3－6	3－6	0勝4敗	5位
D1 武村夢美（ A T C ）	2－6	6－7	6－3		2－6	1勝3敗	4位
A2 宮崎明莉（ A T C ）	5－7	4－6	6－3	6－2		2勝2敗	3位
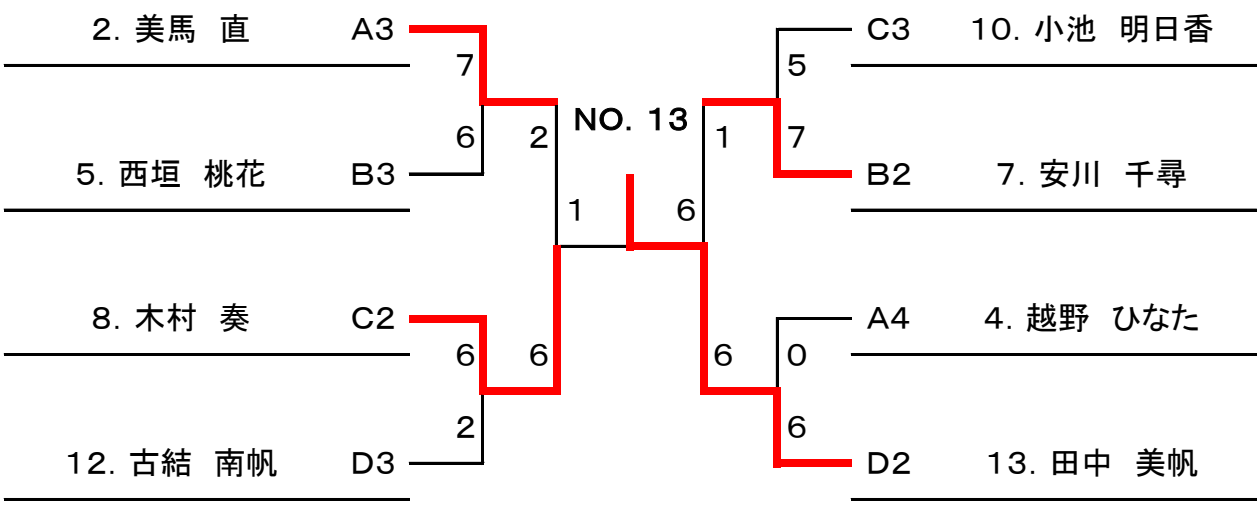
＜コンソレーショントーナメント＞