女子ダブルスA （ 6月 5日）

A	1	波野・吉原（ＡＴＣ・ＮＭＰ）
	2	河田・堀江（フラワー・フラワー）
	3	上谷・西部（とっぷがん・とっぷがん）
10:30	4	大原・井上（ウッディ・ＳＴＣ）

B	5	細見・田畑（さくら・さくら）
	6	南・斎藤（ＰＡＬ・ＰＡＬ）
10:30	7	湯本・冨上（ガンバ城山・ステップワン）

C	8	傳・清川（アミスタ・さくら）
	9	篠崎・西川（40/30'S・40/30'S）
10:30	10	倉橋・桑鶴（ウッディ・ウッディ）

D	11	上本・菊地（ＰＡＬ・フラワー）
	12	末田・井上（アミル・ステップワン）
10:30	13	本田・酒井（さくら・さくら）

E	14	岩崎・前坂（ＳＴＣ・ＳＴＣ）
	15	筧・吉田（さくら・さくら）
10:30	16	宮武・櫻井（ＡＴＣ・ＡＴＣ）

F	17	辻村・森川（ウッディ・ウッディ）
	18	生見・沼本（さくら・さくら）
10:30	19	山野・古舞（ステップワン・ステップワン）

G	20	杉本・師玉（さくら・さくら）
	21	嵯峨・平井（アミスタ・アミスタ）
10:30	22	渡部・橋爪（Ｃ＆Ｄ・Ｃ＆Ｄ）

H	23	関口・田治見（ＳＴＣ・ＳＴＣ）
	24	中筋・野崎（フラワー・フラワー）
10:30	25	金野・宅見（さくら・さくら）
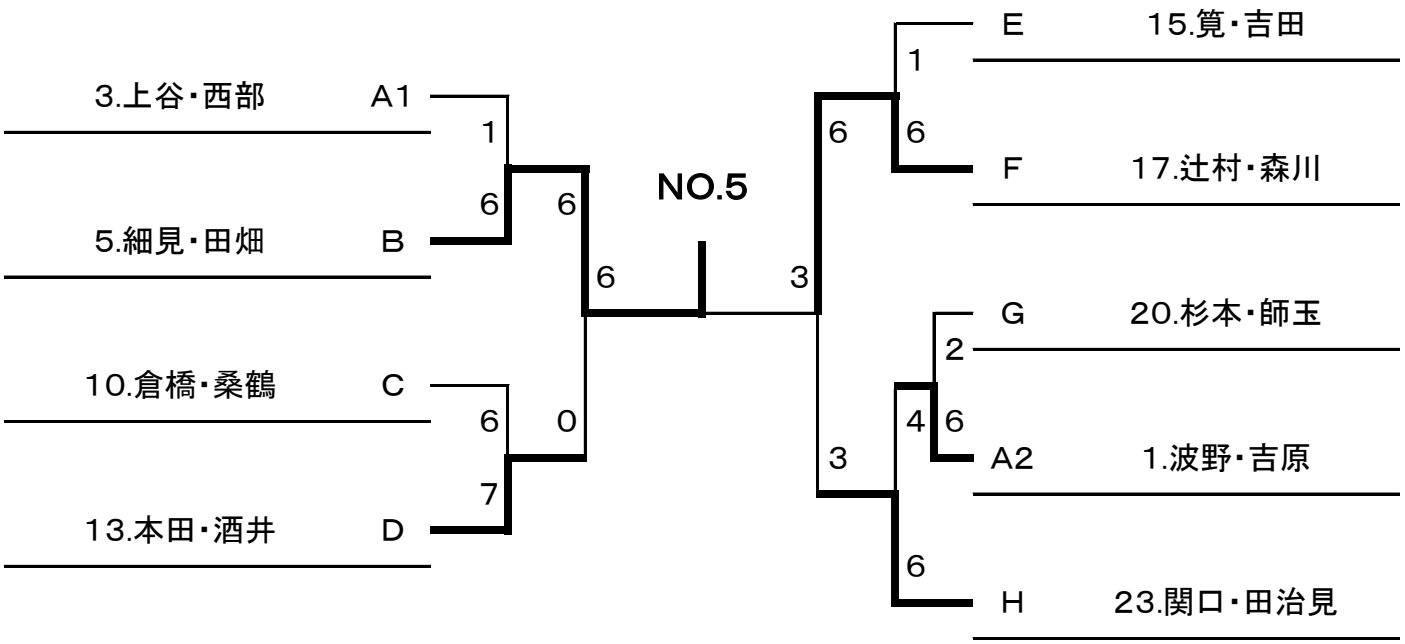
第1シードは　1の波野・吉原
第2シードは　23の関口・田治見
第3シードは　14の岩崎・前坂