ミックスダブルスA （ 9月25日）

A	1	岩崎・岩崎（ＮＡＳ・ＮＡＳ）
	2	水野・末田（三菱電機・アミル）
	3	浅葉・西田（ライズアップ・ライズアップ）
9:00	4	村上・村上（フリー・ＳＴＣ）
B	5	松田・松田（三田硬式・ＰＡＬ）
	6	秋本・秋本（キャスパー・キャスパー）
9:00	7	島田・渡部（Ｃ＆Ｄ・Ｃ＆Ｄ）
C	8	大谷・柴田（アミスタ・アミスタ）
	9	小須田・小須田（ＮＡＳ・ライズアップ）
9:00	10	大番・釘宮（うきうき・うきうき）
D	11	篠崎・篠崎（40/30'S・40/30'S）
	12	佐藤・大原（ウッディ・ＳＴＣ）
9:00	13	坂・坂（ジョイント・ステップワン）
E	14	松高・古出（ＮＡＳ・フリー）
	15	亀井・矢鍋（三田硬式・三田硬式）
9:00	16	野中・野中（アミスタ・アミスタ）

F	17	川上・山口（ＮＡＳ・ライズアップ）
	18	山野・亀山（アミスタ・アミスタ）
9:00	19	巌・李（ＰＡＬ・ＰＡＬ）
G	20	中村・中村（フォーティラブ・フォーティラブ）
	21	北野・北野（三田硬式・フリー）
9:00	22	斉藤・石原（ライズアップ・キャスパー）
H	23	猪沢・山本（うきうき・うきうき）
	24	冨岡・中野（フリー・フリー）
9:00	25	櫻井・櫻井（ＡＴＣ・ＡＴＣ）
I	26	田中・藤田（ライズアップ・ライズアップ）
	27	芝・手川（アミスタ・アミスタ）
9:00	28	島地・山本（ＮＡＳ・ＮＡＳ）
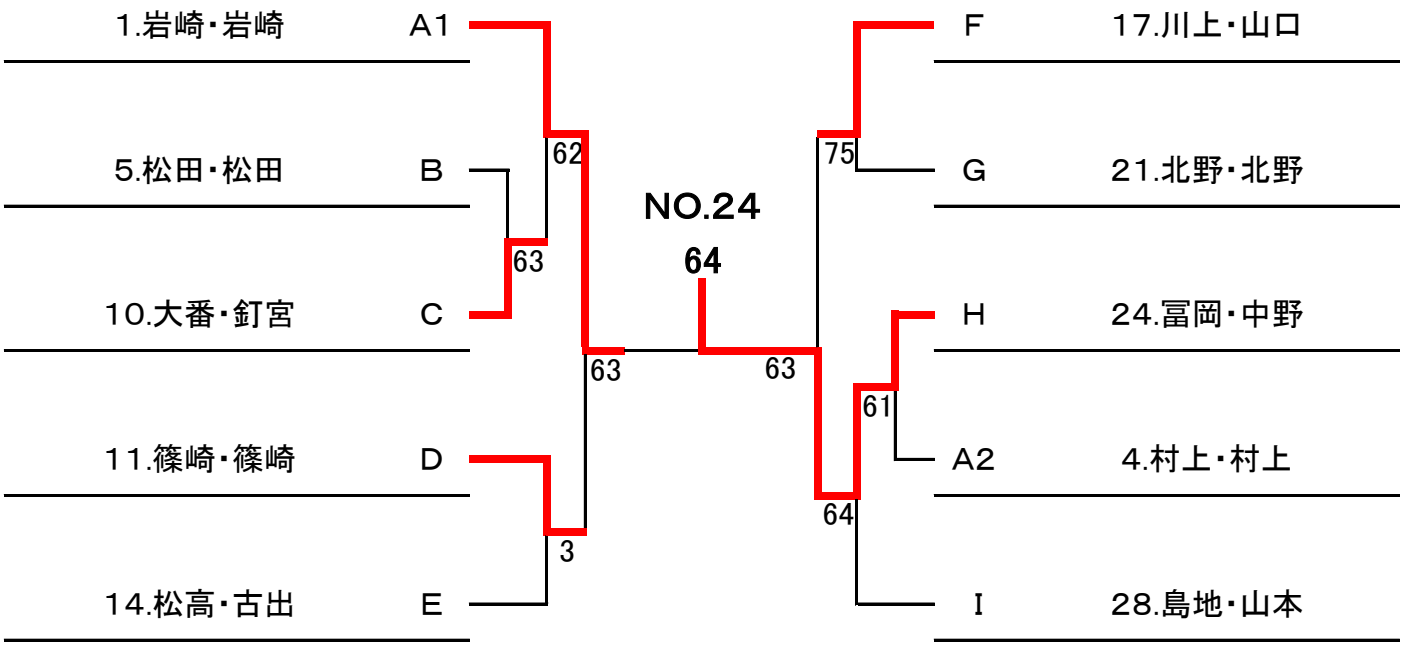
シードはありません。